WWW.BURCAM.COM

2190 Boul. Dagenais Ouest
LAVAL (QUEBEC)
CANADA
H7L 5X9

TEL: 514.337.4415
FAX: 514.337.4029
info@burcam.com

INSTRUCTIONS D'INSTALLATION

MODÈLE 300506

POMPE D'UTILITÉ

S'il vous plaît, veuillez lire attentivement ces instructions. Le **défaut** de vous soumettre aux instructions et opérations **appropriées** à ce système peut **annuler** la garantie.

Votre pompe a été soigneusement emballée à l'usine, pour prévenir les dommages possibles lors du transport. Toutefois, des dommages occasionnels peuvent être encourus par une mauvaise manutention. **Vérifiez soigneusement votre pompe** afin de déceler tout dommage possible qui pourrait causer un bris de la pompe. Signalez tout dommage au transporteur ou à votre point de vente.

© 2009 BUR-CAM Imprimé au Canada 310941

CONSEILS DE SÉCURITÉ:

La pompe que vous venez d'acquérir est un produit fabriqué avec les meilleurs matériaux et par une main-d'oeuvre spécialisée.
Veuillez suivre les instructions d'utilisation et prendre les précautions nécessaires pour votre sécurité:

A CONSULTEZ LES NORMES DE PLOMBERIE ET D'ÉLECTRICITÉ SE RAPPORTANT À VOTRE RÉGION, POUR VOUS ASSURER DES RÈGLES À RESPECTER. CES CODES SONT ÉTABLIS POUR VOTRE SÉCURITÉ. VEUILLEZ LES RESPECTER.

B NOUS RECOMMANDONS QU'UN CIRCUIT ÉLECTRIQUE SOIT INSTALLÉ DU PANNEAU DE DISTRIBUTION DE VOTRE MAISON, ET PROTÉGÉ PAR UN FUSIBLE OU UN COUPE-CIRCUIT (DISJONCTEUR). UN CIRCUIT DE PROTECTION AVEC MISE À TERRE EST RECOMMANDÉ. CONSULTEZ UN ÉLECTRICIEN LICENCIÉ.

C LE TERMINAL DE LA MISE À TERRE DE VOTRE PRISE DE COURANT NE DOIT JAMAIS ÊTRE ENLEVÉ. IL EST FOURNI ET CONÇU POUR VOTRE SÉCURITÉ.

D LORS D'AJUSTEMENT SUR DES APPAREILS ÉLECTRIQUES, TOUJOURS S'ASSURER QUE LE COURANT EST DÉBRANCHÉ. NE PAS SEULEMENT ENLEVER LE FUSIBLE OU METTRE LE DISJONCTEUR HORS TENSION. IL FAUT DÉBRANCHER LE CÂBLE D'ALIMENTATION DE LA PRISE.

APPLICATION

- ❑ Cette pompe d'utilité submersible est conçue pour une utilisation portative à la maison.
- ❑ Elle est très efficace pour assécher les toiles de piscine, planchers, toits plats.
- ❑ Elle peut aussi être utilisé pour les fontaine à débit moyen.
- ❑ CAPACITÉS:

5'	740	GPH US
10'	500	GPH US
15'	100	GPH US

PERTES DUES À LA FRICTION NON-INCLUSES

CARACTÉRISTIQUES

- ❑ Matériel non-corrosif.
- ❑ Sceau mécanique en acier inoxydable.
- ❑ Protection thermique et de surcharge.
- ❑ 1/6 CV, 115VAC, 60Hz, 0.8 A, (1.6 A au démarrage).

AVIS IMPORTANT

Cette pompe ne doit pas être en contact avec de l'eau salée ou de la saumure.

L'utilisation avec l'eau salée ou de la saumure annulera automatiquement l'application de la garantie.

POUR INFORMATION TEL: 514.337.4415 FAX: 514.337.4029

QUELQUES APPLICATIONS TYPIQUES POUR CE PRODUIT

Vissez le boyau d'arrosage à la décharge de la pompe, ensuite positionnez la pompe à l'endroit approprié. Branchez le câble d'alimentation à la prise électrique pour démarrer la pompe.
Ne jamais faire fonctionner la pompe à sec.

Débranchez le câble d'alimentation de la prise électrique pour arrêter la pompe.

❑ VIDANGE LES SOUS-SOLS. INONDÉS

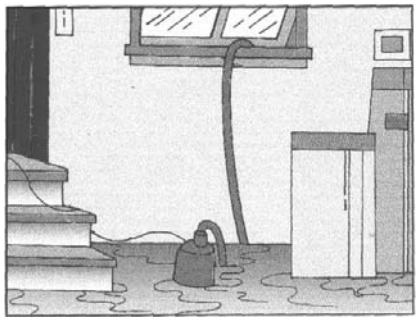

❑ DRAINE PISCINES ET TOILE DE PISCINE.

❑ DRAINE LES SPAS

PIÈCES DE RECHANGE

MODÈLE **300506 BPS**

POMPE D'UTILITÉ SUBMERSIBLE

REF	#	DESCRIPTION
1	300442N	Câble d'alimentation
2	300463	Vis et anneaux (2)
3	300456	Fermoir du câble
4	310942	Boîtier du moteur
5	310950	Condensateur
6	310945	Moteur assemblé
7	310944	Vis du boîtier de la pompe (6)
8	310948	Impulseur
9	300443	Grille d'aspiration
10	300463	Vis de la grille d'aspiration (3)
11	300453	Noix de l'impulseur
12	310952	Sceau mécanique
13	310943	Boîtier de la pompe

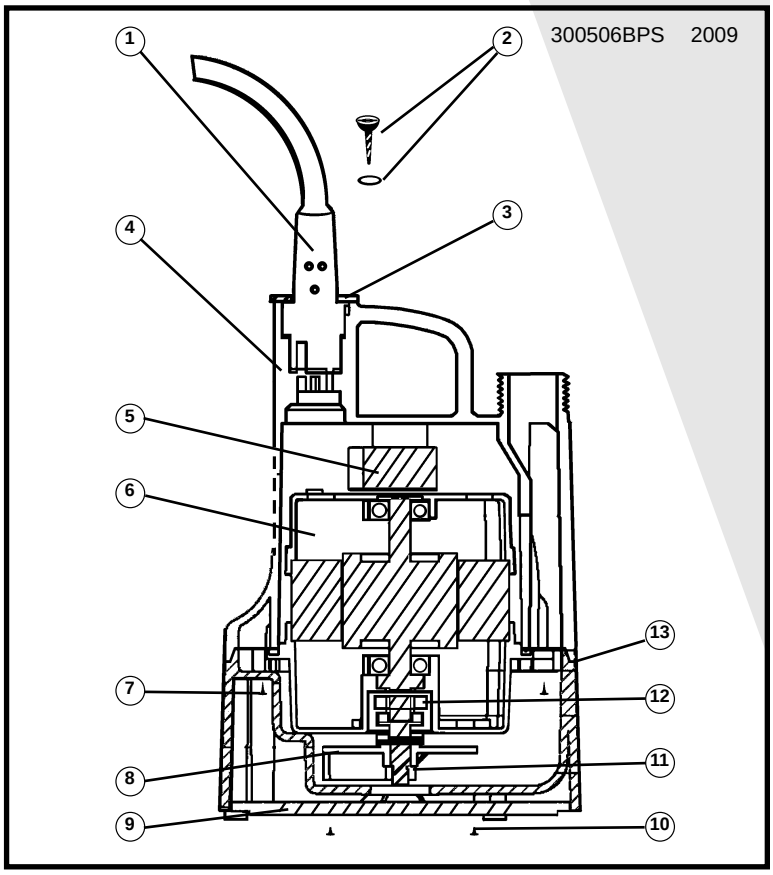

Les pièces de rechange peuvent être commandées de votre point de vente autorisé ou de POMPES BUR-CAM

POUR INFORMATION TEL: 514.337.4415 FAX: 514.337.4029

GUIDE DE RÉSOLUTION DES PROBLÈMES

LORS D'AJUSTEMENT SUR DES APPAREILS ÉLECTRIQUES, TOUJOURS S'ASSURER QUE LE COURANT EST DÉBRANCHÉ. NE PAS SEULEMENT ENLEVER LE FUSIBLE OU METTRE LE DISJONCTEUR HORS TENSION. IL FAUT DÉBRANCHER LE CÂBLE D'ALIMENTATION DE LA PRISE.

PROBLÈME	CAUSE POSSIBLE	ACTION
Le moteur ne fonctionne pas.	Fusible brulé	Remplacer
	Disjoncteur déclenché	Enclencher
	Alimentation débranchée	Rebrancher
	Branchement corrodé	Nettoyer
	Niveau d'eau trop bas	Ajouter de l'eau et vérifier
	Surcharge thermique	Débrancher la pompe pendant 15 minutes et réessayer
	Moteur défectueux	Remplacer/réparer
Le débit n'est pas à pleine capacité.	Impulseur bloqué	Nettoyer
	Succion bloquée	Vérifier les débris et nettoyer
	Fuite dans la ligne de décharge	Réparer
	Tuyau bloqué	Vérifier les débris ou la formation de glace
	Impulseur usé	Réparer/remplacer
	Moteur défectueux	Remplacer

AU CONSOMMATEUR

Si vous connaissez des problèmes avec ce produit, avant d'appeler le magasin où vous en avez fait l'acquisition, s'il-vous-plaît, contactez notre service à la clientèle au 514 337-4415. Ils se feront un plaisir de vous aider avec toutes les questions que vous auriez concernant l'installation.

POUR INFORMATION TEL: 514.337.4415 FAX: 514.337.4029