WWW.BURCAM.COM

2190 Boul. Dagenais Ouest
LAVAL (QUEBEC)
CANADA
H7L 5X9

TEL: 514.337.4415
FAX: 514.337.4029
info@burcam.com

INSTRUCTIONS D'INSTALLATION

MODÈLE 300308P

POMPE D'UTILITÉ

Votre pompe a été soigneusement emballée à l'usine, pour prévenir les dommages possibles lors du transport. Toutefois, des dommages occasionnels peuvent être encourus par une mauvaise manutention. **Vérifiez soigneusement votre pompe** afin de déceler tout dommage possible qui pourrait causer un bris de la pompe. Signalez tout dommage au transporteur ou à votre point de vente.

S'il vous plaît, veuillez lire attentivement ces instructions. Le **défaut** de vous soumettre aux instructions et opérations **appropriées** à ce système peut **annuler** la garantie.

NE JAMAIS FAIRE FONCTIONNER CETTE POMPE À SEC

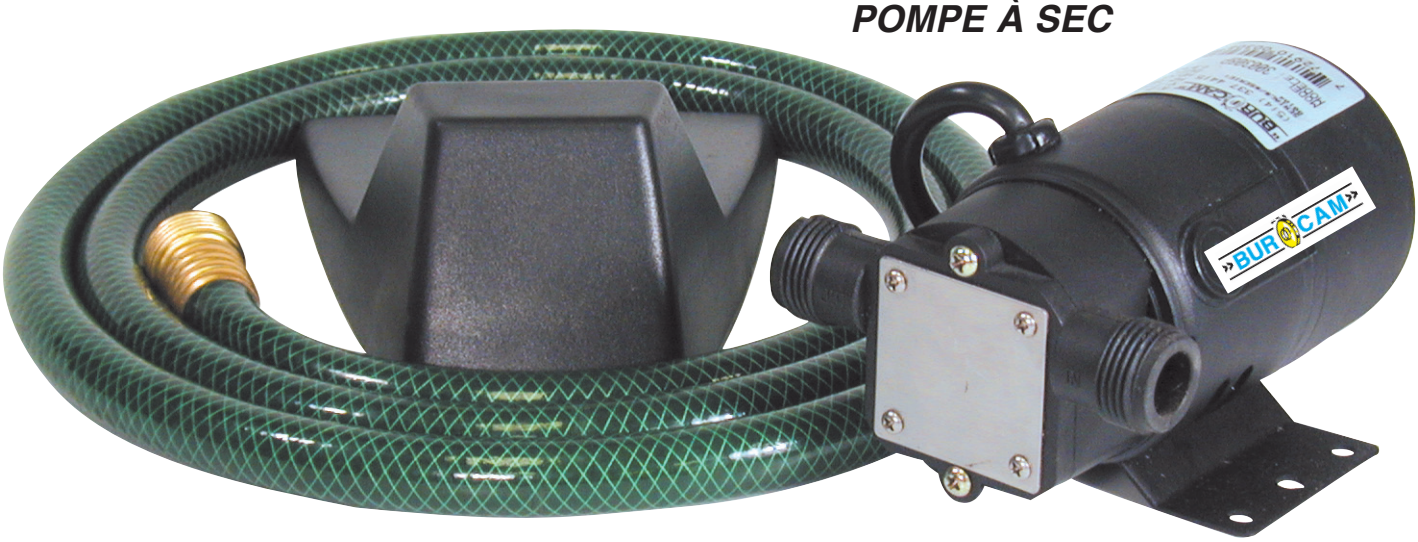

2015 BUR-CAM Imprimé au Canada 300245

CONSEILS DE SÉCURITÉ:

La pompe que vous venez d'acquérir est un produit fabriqué avec les meilleurs matériaux et par une main-d'oeuvre spécialisée.
Veuillez suivre les instructions d'utilisation et prendre les précautions nécessaires pour votre sécurité:

A CONSULTEZ LES NORMES DE PLOMBERIE ET D'ÉLECTRICITÉ SE RAPPORTANT À VOTRE RÉGION, POUR VOUS ASSURER DES RÈGLES À RESPECTER. CES CODES SONT ÉTABLIS POUR VOTRE SÉCURITÉ. VEUILLEZ LES RESPECTER.

B NOUS RECOMMANDONS QU'UN CIRCUIT ÉLECTRIQUE SOIT INSTALLÉ DU PANNEAU DE DISTRIBUTION DE VOTRE MAISON, ET PROTÉGÉ PAR UN FUSIBLE OU UN COUPE-CIRCUIT (DISJONCTEUR). UN CIRCUIT DE PROTECTION AVEC MISE À TERRE EST RECOMMANDÉ. CONSULTEZ UN ÉLECTRICIEN LICENCIÉ.

C LE TERMINAL DE LA MISE À TERRE DE VOTRE PRISE DE COURANT NE DOIT JAMAIS ÊTRE ENLEVÉ. IL EST FOURNI ET CONÇU POUR VOTRE SÉCURITÉ.

D LORS D'AJUSTEMENT SUR DES APPAREILS ÉLECTRIQUES, TOUJOURS S'ASSURER QUE LE COURANT EST DÉBRANCHÉ. NE PAS SEULEMENT ENLEVER LE FUSIBLE OU METTRE LE DISJONCTEUR HORS TENSION. IL FAUT DÉBRANCHER LE CÂBLE D'ALIMENTATION DE LA PRISE.

APPLICATION

- ❑ Cette pompe d'utilité est conçue lors de vidange d'urgence, de lits d'eau, aquariums, toits plats, flaques, etc.
- ❑ Cette pompe d'utilité est conçue pour une utilisation portative à la maison ou à la ferme.

❑ CAPACITÉ:

5'	450 GPH US
20'	275 GPH US
40'	75 GPH US

PERTES DUES À LA FRICTION NON-INCLUSES

CARACTÉRISTIQUES

- ❑ Matériel non-corrosif.
- ❑ Sceau mécanique en acier inoxydable.
- ❑ Protection thermique et de surcharge.
- ❑ 1/12CV, 115VCA, 60Hz.

AVIS IMPORTANT

Les composantes de ce produit ne sont pas conçues pour être en contact avec de l'eau salée ou de la saumure.
L'utilisation avec l'eau salée ou de la saumure annulera automatiquement l'application de la garantie.

INFORMATIONS IMPORTANTES

❑ La protection automatique contre la surcharge thermique arrête le moteur lorsqu'il surchauffe en raison d'une basse tension, de déchets dans la pompe ou d'autres causes. Normalement, le moteur refroidit et se remet en marche automatiquement dans un délai de 10 minutes.

❑ Si cette pompe est utilisée pour pomper des liquides abrasifs comme l'eau de lac, assurez-vous de garder l'entrée du tuyau de succion au-dessus de la boue et/ou du sable. Les liquides très abrasifs vont créer une usure prématurée, non-couverte par la garantie.

❑ Cette pompe tolère la plupart des liquides aqueux (eau, saumures, huiles légères de lubrification, etc.) à des températures allant de -18°C à 50°C (0°F à 120°F). Les liquides épais, les carburants (essence, etc.) ou autres liquides inflammables, les solvants, diluants et acides forts sont totalement proscrits.

❑ Ne jamais faire fonctionner la pompe si le conduit (tuyau) de décharge est fermé ou obstrué.

❑ Utilisez des conduits (tuyau) d'un diamètre minimal de 13mm (1/2"). Notez que plus le tuyau de succion est court, plus grande est la performance de la pompe. Pour toute ligne de plus de 12m (40'), utilisez un conduit (tuyau) d'un diamètre minimal de 19mm (3/4").

❑ Àprès une inactivité de quelques mois, l'impulseur peut devenir très sec. Dans un tel cas, procédez au remplacement de l'impulseur.

❑ Le moteur est à l'abri des éclaboussures, mais n'est pas imperméable.

❑ Les balais (brosses) doivent être remplacés après 300 heures d'utilisation. Ne pas enlever les couvercles, sauf pour le remplacement des balais.

❑ Aucune huile ne doit être ajoutée au moteur ou aux balais (brosses).

AMORÇAGE

Cette pompe s'amorce jusqu'à une succion de 10' de profondeur, lorsque cette procédure est suivie. Versez une (1) cuillerée à table d'huile végétale dans chacun des orifices d'entrée et sortie d'eau de la pompe, avant chaque utilisation. L'ajout d'eau dans le tuyau d'aspiration et l'installation d'un clapet de retenue facilite l'amorçage. Pour une succion de 10' à 20' de profondeur, un clapet de pied est absolument requis, et il est obligatoire d'emplir le conduit de succion avant le démarrage de la pompe. Si la pompe ne s'amorce pas en une (1) minute, débranchez-la et effectuez les vérifications suivantes:

❑ Fuites d'air dans le boyau d'aspiration. S'il s'agit d'un boyau d'arrosage, assurez-vous que les rondelles de caoutchouc et les raccords sont étanches et en bon état. Pour un autre type de tuyau, assurez-vous d'utiliser du ruban teflon sur tous les filetages, pour rendre tous les raccords hermétiques.

❏ Vérifiez l'action du clapet de retenue.
❏ Assurez-vous que le tuyau d'aspiration n'est pas bloqué et est suffisamment rigide pour ne pas s'aplatir et empêcher le passage de l'eau.

❏ Vérifiez que l'approvisionnement en liquide n'est pas trop éloigné ou trop bas au-dessous de la pompe (plus de 20 pieds).

❏ Impulseur abîmé ou usé.

❏ Abrasion sévère de la paroi intérieure du boîtier et/ou de la plaque de volute.

Enlevez le couvercle de pompe pour procéder à ces vérifications. Procédez soigneusement afin d'éviter d'abîmer le joint torique du boîtier.

ÉTAPES D'INSTALLATION

ÉTAPE 1 Versez une cuillerée à table d'huile végétale dans chacun des orifices d'entrée et sortie d'eau de la pompe.

ÉTAPE 2 Installez les raccordements d'aspiration et de décharge.

ÉTAPE 3 Branchez à une prise 115V CA, mise à terre.

ÉTAPE 4 Débranchez lorsque l'approvisionnement en liquide est épuisé. La chaleur de la marche à sec abîme l'impulseur ou peut le souder à la paroi intérieure du boîtier.

ENTRETIEN

❏ Le sceau de l'arbre du moteur dure aussi longtemps que la pompe elle-même. Lorsque le sceau fuit, c'est que des abrasifs ont été pompés en quantité suffisante pour creuser des sillons profonds dans l'arbre, sous le sceau. Il convient alors de mettre la pompe au rebut, car le coût des réparations (moteur et pompe) sera supérieur au coût d'achat d'une unité neuve.

❏ Le remplacement des balais (brosses) se fait rapidement et facilement. Retirez le couvercle, puis enlevez le ressort et le balai usé. Insérez le nouvel ensemble ressort et balai dans la même position et replacez le couvercle. Prenez note de ne pas insérer d'huile dans la section des balais. Ceci endommagerait le moteur et annulera automatiquement la garantie. Procédez de la même façon pour le second balai.

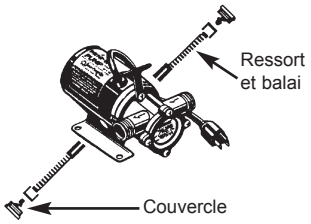

❏ Le remplacement de l'impulseur est aussi simple. Retirez les vis du couvercle de pompe, puis enlevez le couvercle. Otez l'impulseur usé. Nettoyez l'intérieur de pompe et examinez la plaque de volute. Si elle est usée, installez-la à l'envers. Appliquez un peu d'huile, et installez l'impulseur neuf en le tournant dans le sens des aiguilles d'une montre. Ceci pliera les pales dans la bonne position. Replacez le couvercle à l'aide des vis. Ne pas serrer à l'excès.

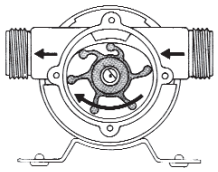

LIMITATION DE LA GARANTIE

Les situations suivantes annulent la garantie:

- ❑ Fonctionnement à sec.
- ❑ Pompage de produits fortement abrasifs, carburants (essence, etc.) ou autres liquides inflammables, solvants, diluants, acides ou autres produits chimiques forts.
- ❑ Pompage de liquide à une température supérieure à 50°C (120°F).
- ❑ Usure normale.
- ❑ Utilisation abusive, incluant l'immersion.
- ❑ Utilisation industrielle ou commerciale.
- ❑ Modification à la fiche ou au câble d'alimentation.
- ❑ Désassemblage du moteur, en tout ou en partie.

PIÈCES DE RECHANGE

MODÈLE **300308P**

POMPE D'UTILITÉ

REF	#	DESCRIPTION
1	300556	Impulseur en caoutchoc
2	300578	Plaque de volute
3	300589	Aspirateur
4	300588	Boyau
5	300559	Trousse de brosses (2)
6	300582	Pare-sable
7	300580	Sceau de caoutchouc
8	300581	Anneau à ressort
9	300583	Moteur complet 115 Volt
10	300584	Couvercle de brosse
11	300585	Rotor et ventilateur
12	300586	Couvercle du ventilateur
13	506053S	Joint torique du boîtier
14	300587	Vis du boîtier (2)
15	300579	Boîtier de pompe
16	300575	Vis du couvercle (4)
17	300576	Couvercle de pompe
18	300590	Pied de moteur
19	300593	Moteur complet 12 Volt (***300301P***)

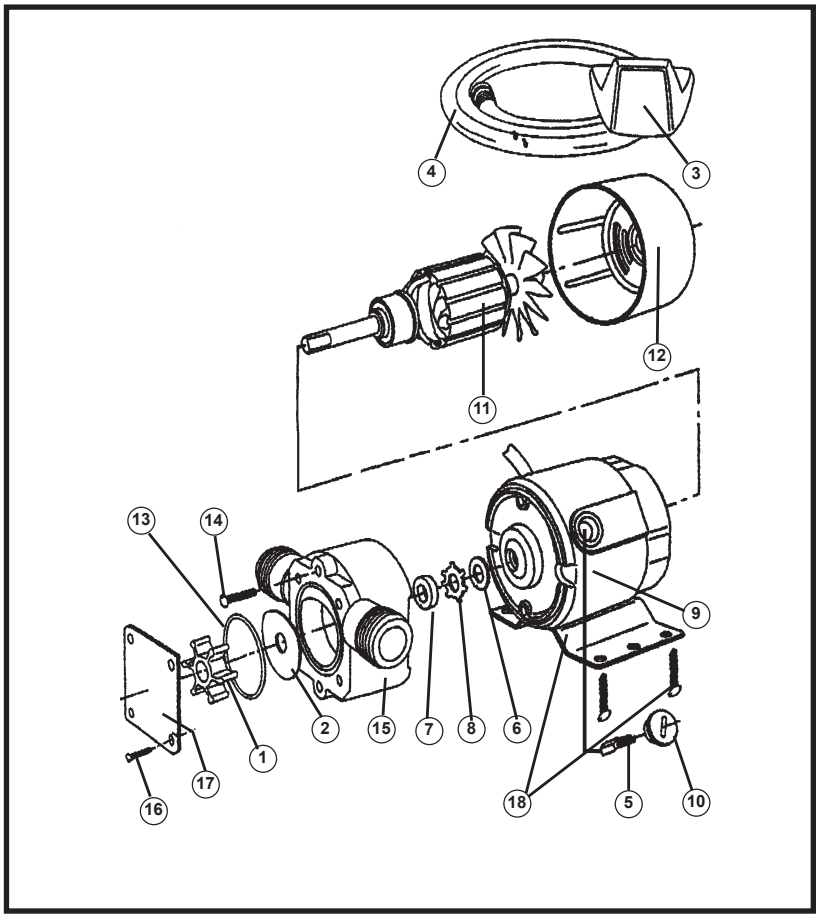

Les pièces de rechange peuvent être commandées de votre point de vente autorisé ou de POMPES BUR-CAM

GUIDE DE RÉSOLUTION DES PROBLÈMES

LORS D'AJUSTEMENT SUR DES APPAREILS ÉLECTRIQUES, TOUJOURS S'ASSURER QUE LE COURANT EST DÉBRANCHÉ. NE PAS SEULEMENT ENLEVER LE FUSIBLE OU METTRE LE DISJONCTEUR HORS TENSION. IL FAUT DÉBRANCHER LE CÂBLE D'ALIMENTATION DE LA PRISE.

PROBLÈME	CAUSE POSSIBLE	ACTION
Le moteur ne fonctionne pas.	Commutateur hors circuit	Remettre en circuit
	Fusible brulé	Remplacer
	Disjoncteur déclenché	Enclencher
	Alimentation débranchée	Rebrancher
	Branchement corrodé	Nettoyer
	Niveau d'eau trop bas	Ajouter de l'eau et vérifier
	Surcharge thermique	Laisser le moteur refroidir
	Interrupteur défectueux	Remplacer
	Moteur défectueux	Remplacer/réparer
	Flotte bloquée	Vérifier le mouvement
Le débit n'est pas à pleine capacité.	Impulseur bloqué	Nettoyer
	Clapet de retenue bloqué	Nettoyer/remplacer
	Succion bloquée	Vérifier les débris et nettoyer
	Fuite dans la ligne de décharge	Réparer
	Tuyau bloqué	Vérifier les débris ou la formation de glace
	Impulseur usé	Réparer/remplacer
	Moteur défectueux	Remplacer

AU CONSOMMATEUR

Si vous connaissez des problèmes avec ce produit, avant d'appeler le magasin où vous en avez fait l'acquisition, s'il-vous-plaît, contactez notre service à la clientèle au 514 337-4415. Ils se feront un plaisir de vous aider avec toutes les questions que vous auriez concernant l'installation.